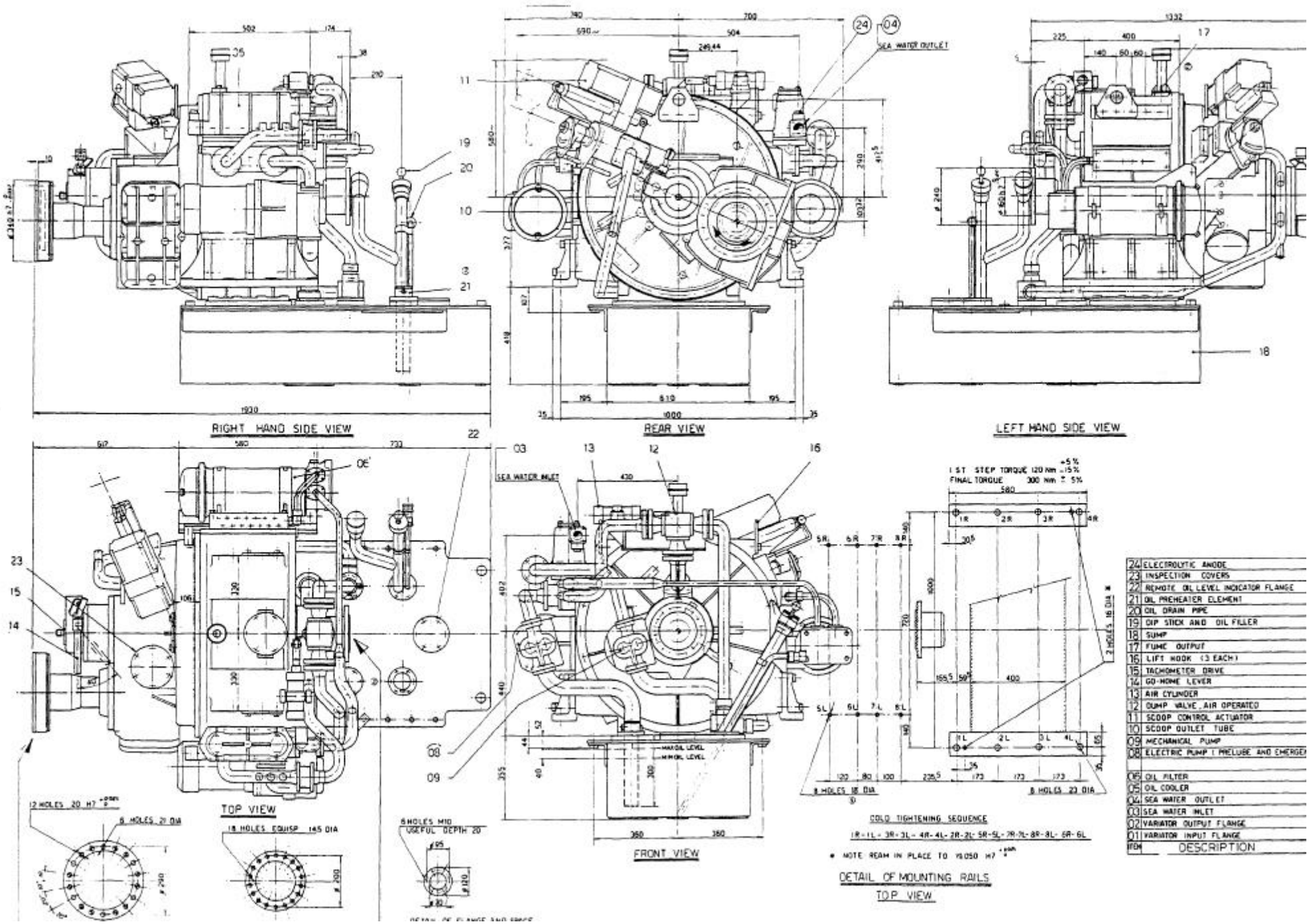

24	ELECTROLYTIC ANODE
23	INSPECTION COVERS
22	REMOTE OIL LEVEL INDICATOR FLANGE
21	OIL PREHEATER ELEMENT
20	OIL DRAIN PIPE
19	DIP STICK AND OIL FILLER
18	SUMP
17	FUME OUTPUT
16	LIFT HOOK (3 EACH)
15	TACHOMETER DRIVE
14	GO-HOME LEVER
13	AIR CYLINDER
12	DUMP VALVE, AIR OPERATED
11	SCOOP CONTROL ACTUATOR
10	SCOOP OUTLET TUBE
09	MECHANICAL PUMP
08	ELECTRIC PUMP (PRELUBE AND EMERGE
06	OIL FILTER
05	OIL COOLER
04	SEA WATER OUTLET
03	SEA WATER INLET
02	VARIATOR OUTPUT FLANGE
01	VARIATOR INPUT FLANGE
ITEM	DESCRIPTION

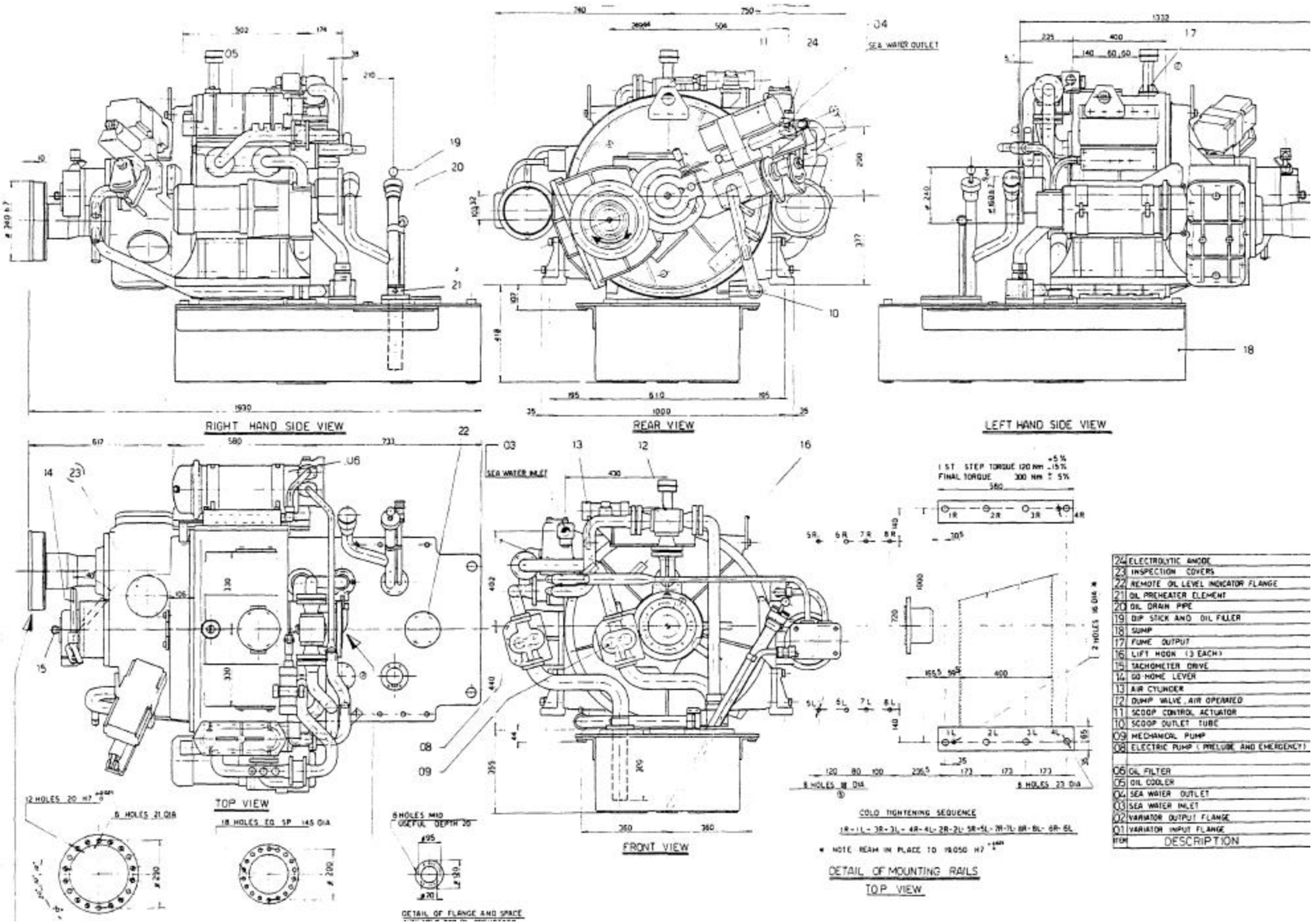

ITEM	DESCRIPTION
24	ELECTROLYTIC ANODE
23	INSPECTION COVERS
22	REMOTE OIL LEVEL INDICATOR FLANGE
21	OIL PREHEATER ELEMENT
20	OIL DRAIN PIPE
19	DIP STICK AND OIL FILLER
18	SUMP
17	FUME OUTPUT
16	LIFT HOOK (3 EACH)
15	TACHOMETER DRIVE
14	GO HOME LEVER
13	AIR CYLINDER
12	DUMP VALVE, AIR OPERATED
11	SCOOP CONTROL ACTUATOR
10	SCOOP OUTLET TUBE
09	MECHANICAL PUMP
08	ELECTRIC PUMP (PRELUBE AND EMERGENCY)
06	OIL FILTER
05	OIL COOLER
04	SEA WATER OUTLET
03	SEA WATER INLET
02	VARIATOR OUTPUT FLANGE
01	VARIATOR INPUT FLANGE

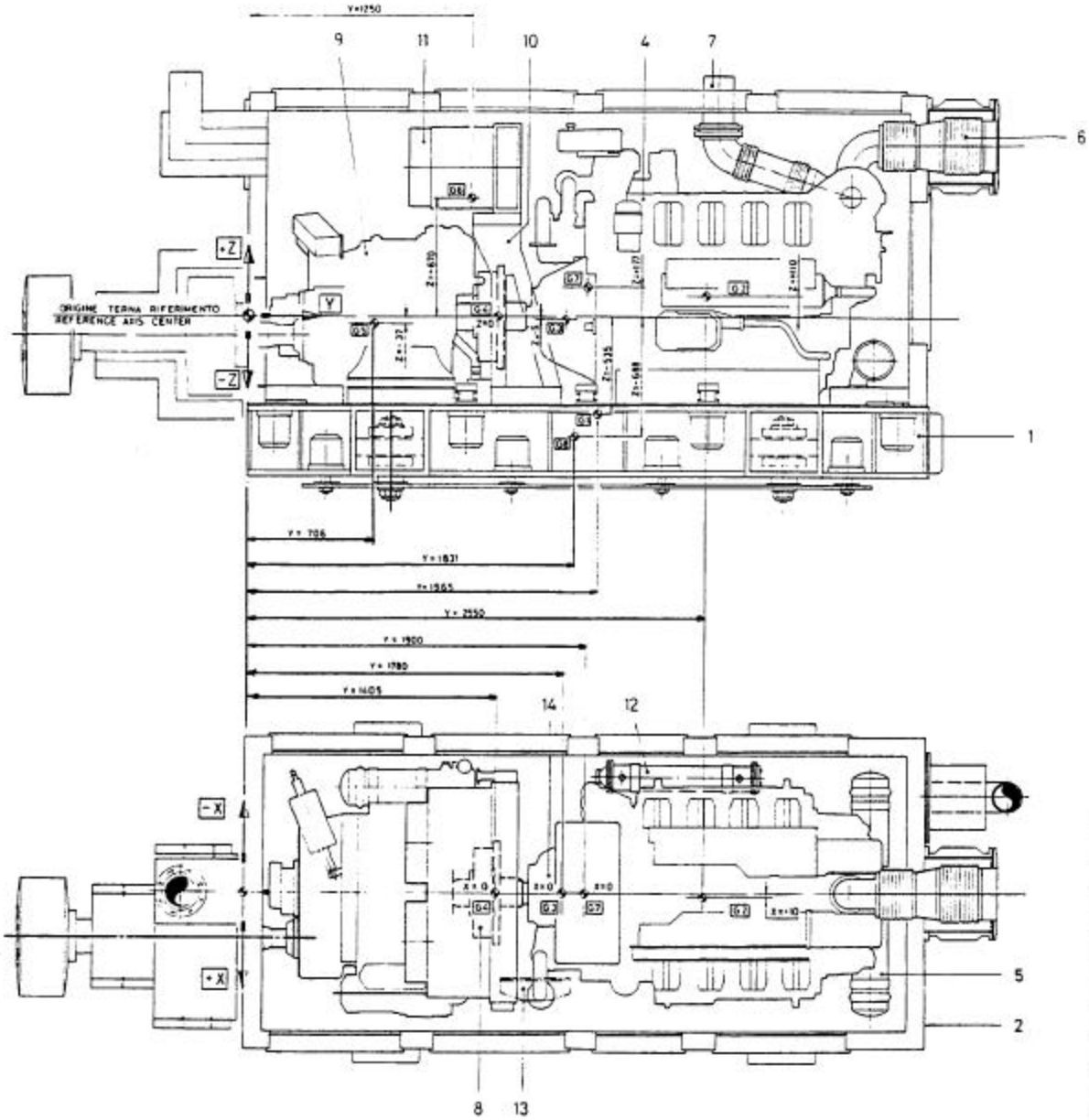

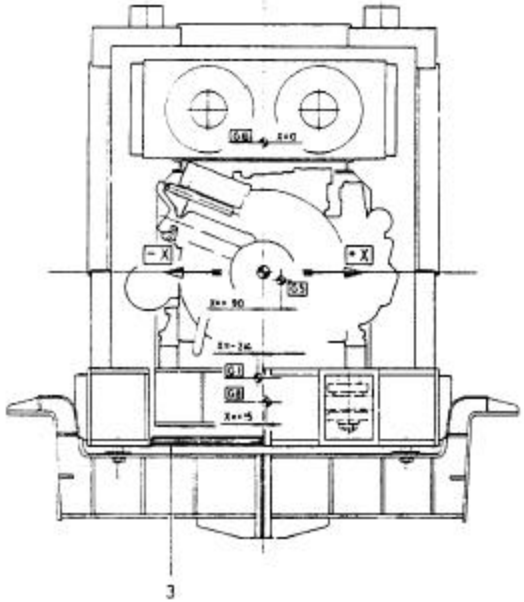

PROPULSION UNIT RATING
ENGINE: 800 HP AT 1800 RPM
IFVG: 766 HP AT 663 RPM

POSIZ. ITEM	DESCRIZIONE / DESCRIPTION	PESO WEIGHT Kg DRY	WET
	GIUNTO DOPPIO HOLSET / HOLSET DOUBLE COUPLING	450	
	SNUBBER INFERIORI (5T) / LOWER SNUBBERS (5T)	280	
G8	MASSA SISMICA CON ACCESSORI / SEISMIC MASS WITH ACCESSORIES	3770	3770
G7	CABINATO INSONORIZZATO CON ACCESSORI / SOUND DEADENING ENCLOSURE WITH ACCESSORIES	1700	1700
G6	REFRIGERANTE ARIA CON SUPPORTO / AIR COOLER WITH SUPPORT	320	350
G5	VARIATORE IDRAULICO CON ACCESSORI (IFVG58) / HYDRAULIC VARIATOR WITH ACCESSORIES	1290	1515
G4	ACCOPPIAMENTO / COUPLING	105	105
G3	FRIZIONE / CLUTCH	210	210
G2	MOTORE CON ACCESSORI / ENGINE WITH ACCESSORIES	3045	3260
G1	SOTTOBASE CON ACCESSORI / SUB-BASE WITH ACCESSORIES	1930	1960

PARTI ITEM	DESCRIZIONE / DESCRIPTION
14	FRIZIONE / CLUTCH
13	PANNELLO ARIA AVVIAMENTO / STARTING AIR PANEL
12	ASSIEME SCAMBIATORE GASOLIO / FUEL COOLER - ASSY
11	REFRIGERANTE ARIA / AIR COOLER
10	SOSTEGNO REFRIGERANTE ARIA / AIR COOLER SUPPORT
9	VARIATORE IDRAULICO / HYDRAULIC VARIATOR IFVG 58
8	ACCOPPIAMENTO / COUPLING
7	ASSIEME ASPIRAZIONE ARIA COMBURENTE / COMBUSTION AIR INTAKE -ASSY-
6	ASSIEME SCARICO GAS / EXHAUST GAS -ASSY
5	ASSIEME FILTRO OLIO MOTORE / ENGINE OIL FILTER -ASSY
4	MOTORE / ENGINE 1036558V-AM
3	TAMPONATURA MASSA SISMICA / SOUND DEADENING BOTTOM PANEL
2	CABINATO INSONORIZZATO / SOUND DEADENING ENCLOSURE
1	ASSIEME SOTTOBASE SU MASSA SISMICA / SUB-BASE AND SEISMIC MASS -ASSY-

ASSIEME GENERALE BARICENTRI GRUPP
SINISTRO
COMPONENTS -GEN ARR C.G.POSITIONS P

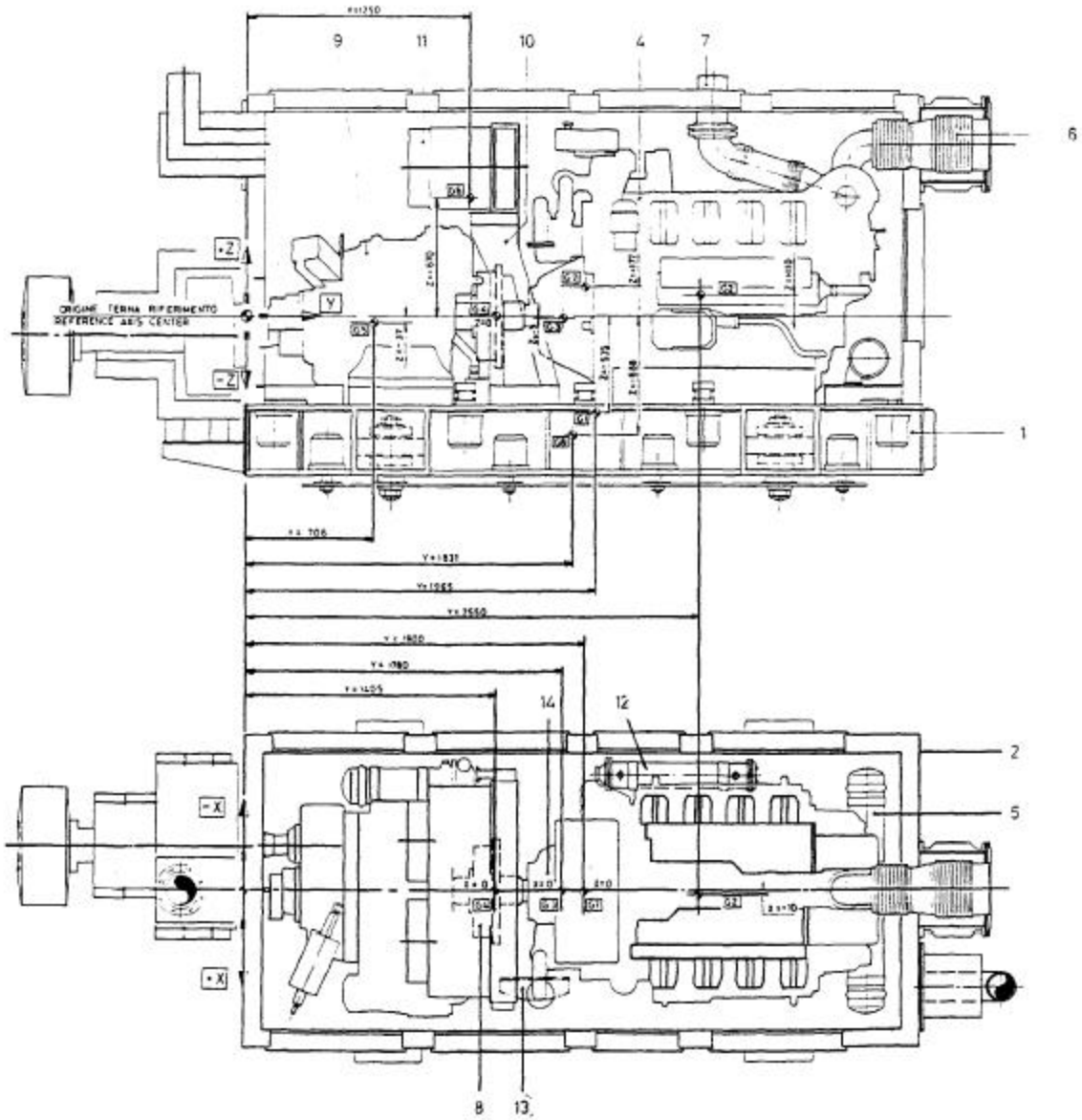

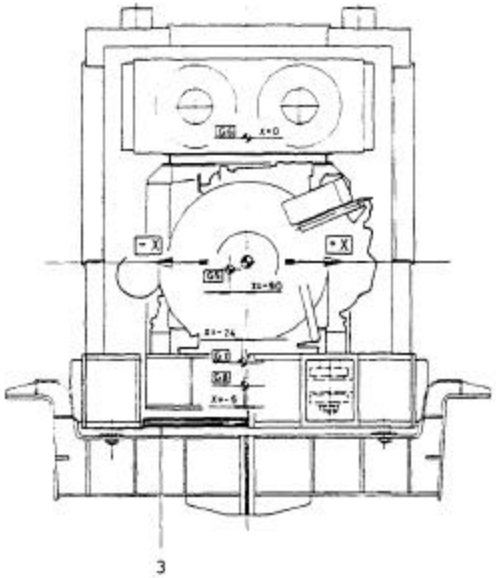

PROPULSION UNIT RATING
ENGINE: 800 HP AT 1800 RPM
IFVG: 766 HP AT 663 RPM

⚠ TOLERANCE ±5%

POSIZ / ITEM	DESCRIZIONE / DESCRIPTION	DRY / PESO WEIGHT Kg	WET / PESO WEIGHT Kg
	GIUNTO DOPPIO HOLSET / HOLSET DOUBLE COUPLING	450	
	SNUBBER INFERIORI (5T) / LOWER SNUBBERS (5J)	280	
G8	MASSA SISMICA CON ACCESSORI / SEISMIC MASS WITH ACCESSORIES	3770	3770
G7	CABINATO INSONORIZZATO CON ACCESSORI / SOUND DEADENING ENCLOSURE WITH ACCESSORIES	1700	1700
G6	REFRIGERANTE ARIA CON SUPPORTO / AIR COOLER WITH SUPPORT	320	350
G5	VARIATORE IDRAULICO CON ACCESSORI / HYDRAULIC VARIATOR WITH ACCESSORIES (IFVG58)	1290	1515
G4	ACCOPPIAMENTO / COUPLING	105	105
G3	FRIZIONE / CLUTCH	210	210
G2	MOTORE CON ACCESSORI / ENGINE WITH ACCESSORIES	3045	3260
G1	SOTTOBASE CON ACCESSORI / SUB-BASE WITH ACCESSORIES	1930	1960

PART / ITEM	DESCRIZIONE / DESCRIPTION	Nº DIS. / DWG. No.
14	FRIZIONE / CLUTCH	98064 F91
13	PANNELLO ARIA AVVIAMENTO / STARTING AIR PANEL	310890 F91
12	ASSIEME SCAMBIATORE GASOLIO / FUEL COOLER - ASSY	223624 F93
11	REFRIGERANTE ARIA / AIR COOLER	223804 F92
10	SOSTEGNO REFRIGERANTE ARIA / AIR COOLER SUPPORT	223666 F93
9	VARIATORE IDRAULICO / HYDRAULIC VARIATOR (IFVG58)	98113 F92
8	ACCOPPIAMENTO / COUPLING	223610 F95
7	ASSIEME ASPIRAZIONE ARIA COMBURENTE / COMBUSTION AIR INTAKE ASSY	223635 F95
6	ASSIEME SCARICO GAS / EXHAUST GAS - ASSY	223636 F9
5	ASSIEME FILTRO OLIO MOTORE / ENGINE OIL FILTER - ASSY	223626 F9
4	MOTORE / ENGINE 1026SS 8V-AM	223701 F91
3	TAMPONATURA MASSA SISMICA / SOUND DEADENING BOTTOM PANEL	223713 F91
2	CABINATO INSONORIZZATO / SOUND DEADENING ENCLOSURE	223811 F91
1	ASSIEME SOTTOBASE SU MASSA SISMICA / SUB-BASE AND SEISMIC MASS ASSY	223613 F96

ASSIEME GENERALE - BARICENTRI GRUPPO DI PROPULS
DESTRO
COMPONENTS - GEN ARR CG POSITIONS PROPULSION
STARBOARD